豊岡市の行政組織

2024年度

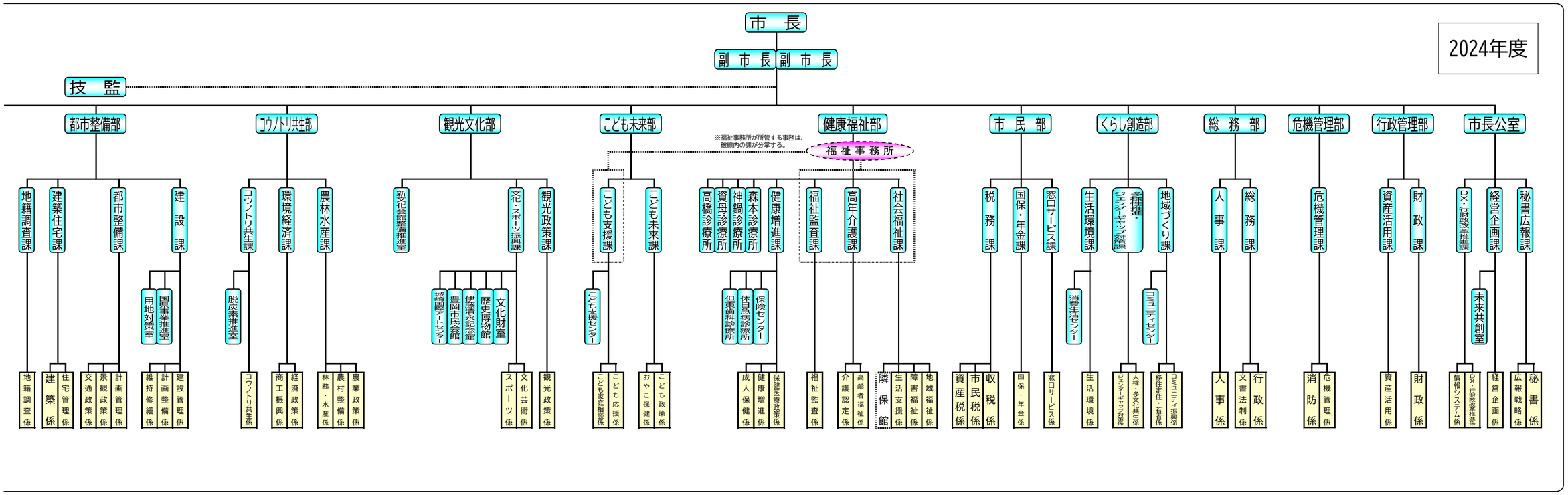

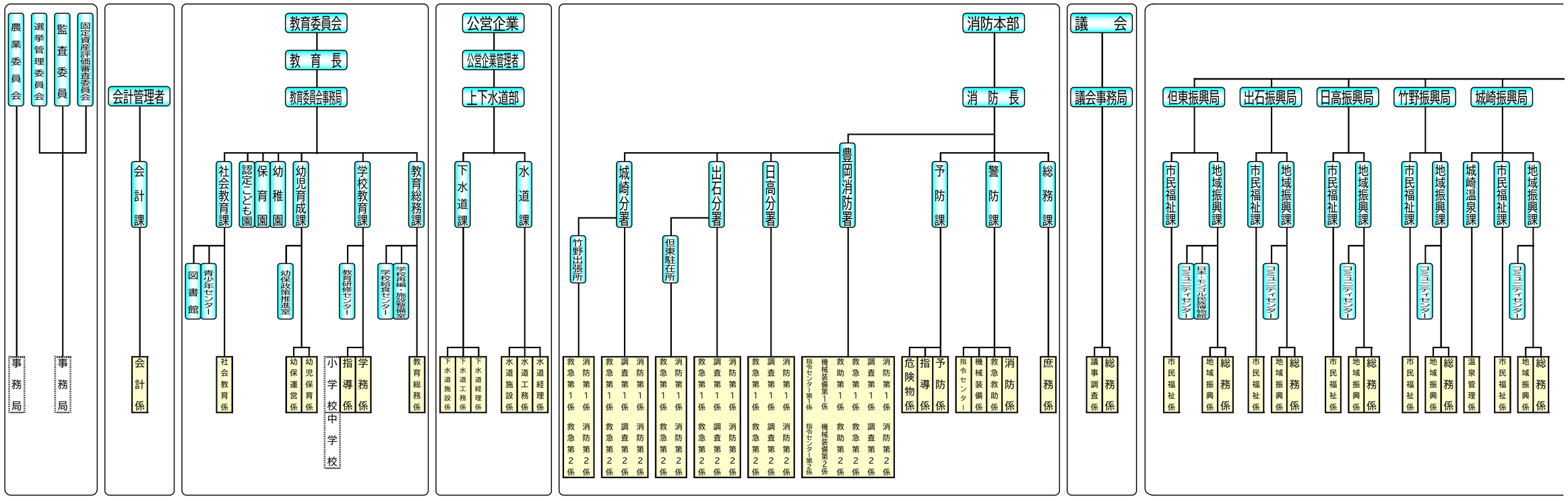

施設・機関は、原則、正職員を配置しているものを記載しています。