No.67　事業名	道路整備事業 （市単独事業）	28年度 予算額	252,700　千円	新規 拡大 継続

1　事業目的（趣旨）

広域的な道路網の構築、災害などの緊急時に避難路となる防災機能を持った道路整備、地域の生活に密着した道路整備を行う。

2　全体の事業内容

(1)　内　　容

・道路新設改良工事　・用地測量　・土地購入　・物件移転補償

(2)　事業期間

・神原小城線（H25年度～H29年度）	竹野町森本～小城 地内
・国府新道線（H25年度～H28年度）	日高町野々庄 地内
・江野畑野線（H28年度）	江野 地内
・加陽片間線（H28年度）	加陽 地内
・池上日吉線（H26年度～H31年度）	日高町鶴岡～松岡 地内
・後線（H26年度～H28年度）	但東町後 地内
・南構線（H23年度～H28年度）	日高町祢布 地内
・(仮称)港公民館連絡線（H28年度～H29年度）	気比 地内
・瀬戸運河連絡橋（H25年度～H28年度）	瀬戸～津居山 地内

(3)　事業主体

豊岡市

(4)　全体事業費（補助率・負担率等）

未定

3　28年度予算

(1)　予算額

252,700千円

(2)　事業内容

・神原小城線	・国府新道線
・江野畑野線	・加陽片間線
・池上日吉線	・後線
・南構線	・(仮称)港公民館連絡線
・瀬戸運河連絡橋	

担当課名【建設課】（内線2421）

施策体系番号 3-2-3-3

神原小城線道路改良事業

計画延長 L=794.4m W=5.0m

標準横断面図

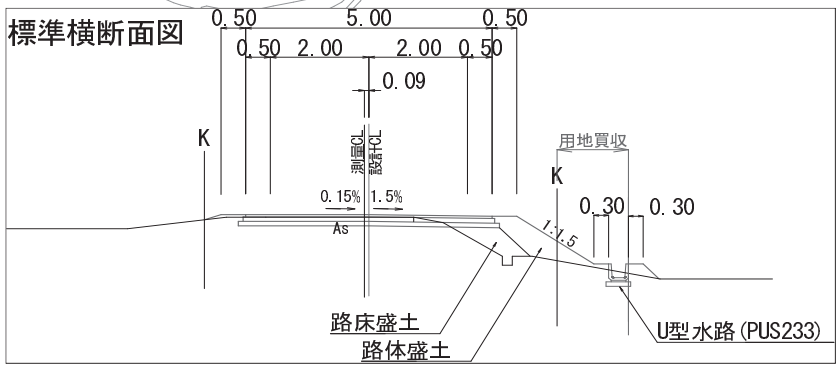

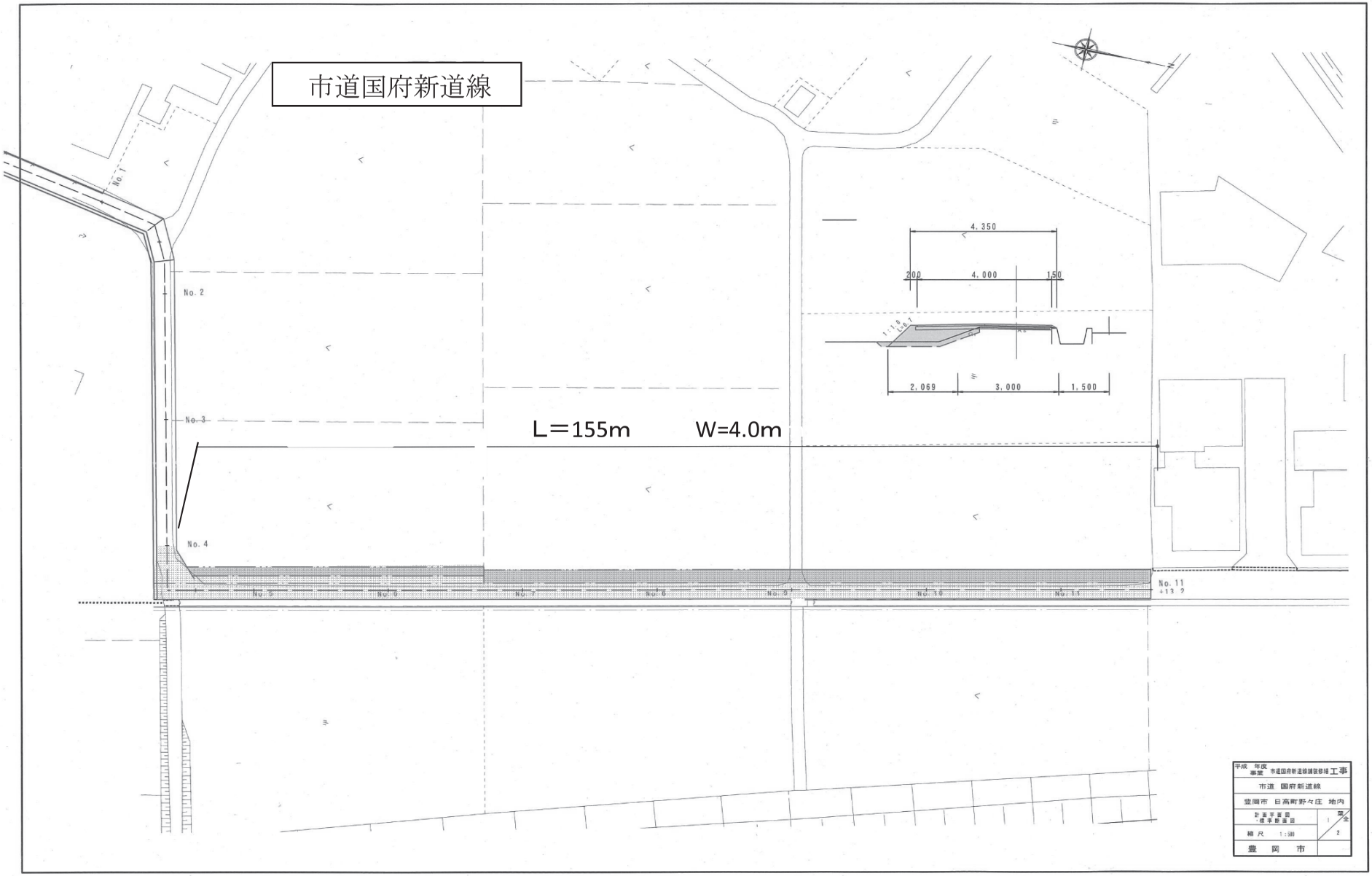
市道国府新道線
L＝155m
W=4.0m
No. 1
No. 2
No. 3
No. 4
No. 5
No. 6
No. 7
No. 8
No. 9
No. 10
No. 11
4,350
200
4,000
150
2,069
3,000
1,500
平成 年度
事業 市道国府新道線舗装修補 工事
市道 国府新道線
豊岡市 日高町野々庄 地内
計画平面図
・標準断面図
縮尺 1:500
1
2
豊 岡 市

江野畑野線道路改良

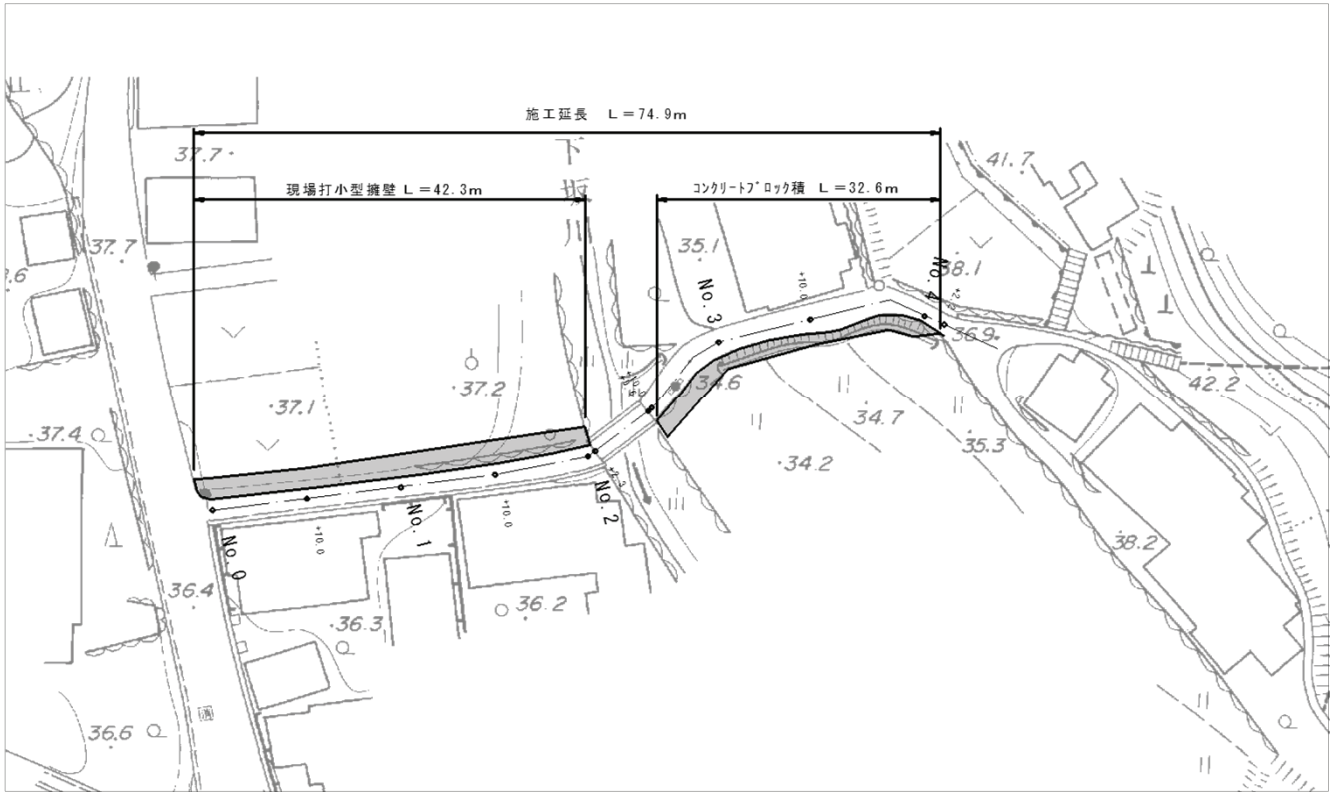

No.1

GH=9.765
FH=

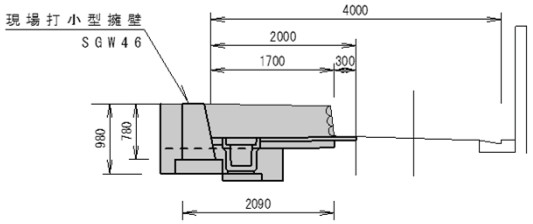

No.3

GH=8.129
FH=

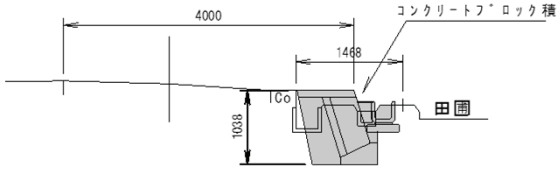

市道 加陽片間線

標準横断図

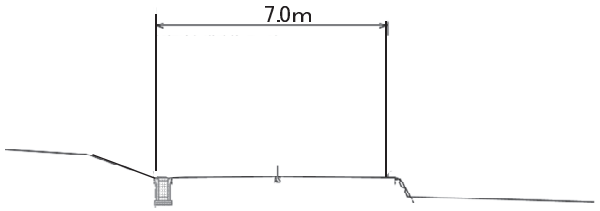

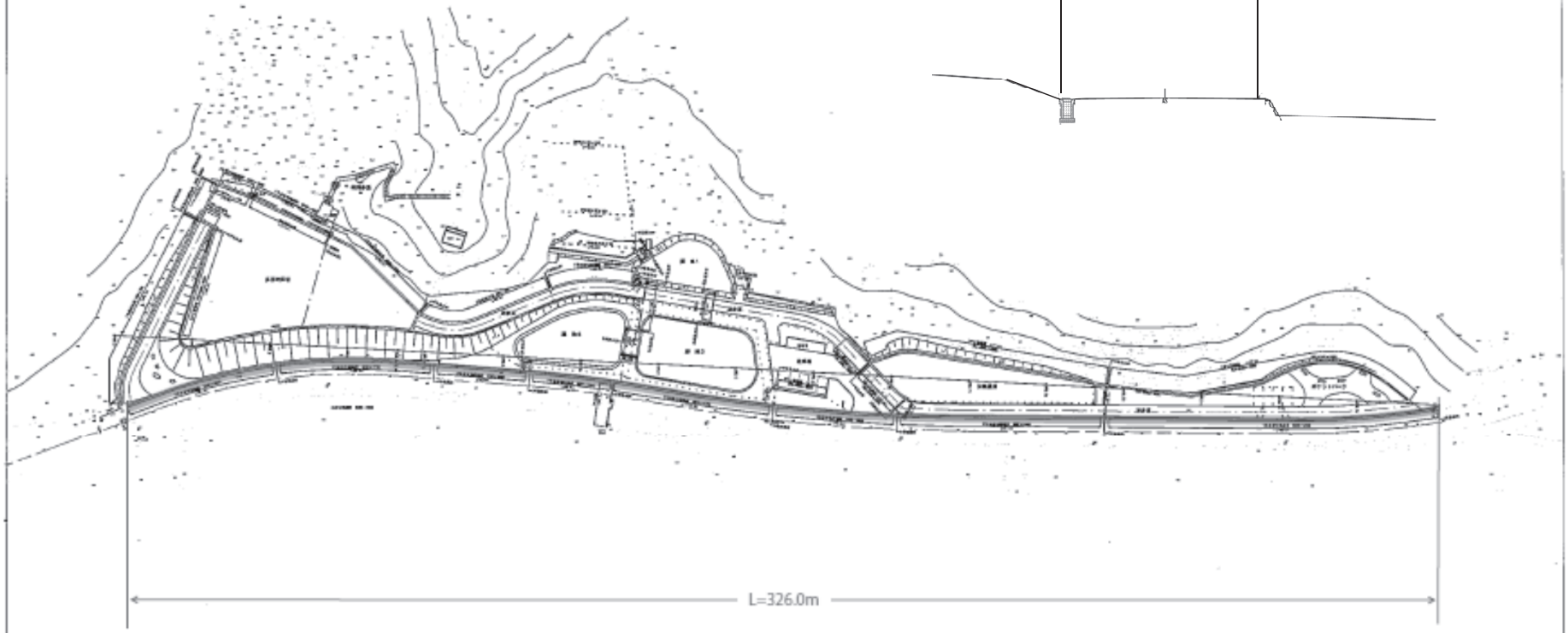

池上日吉線道路改良事業

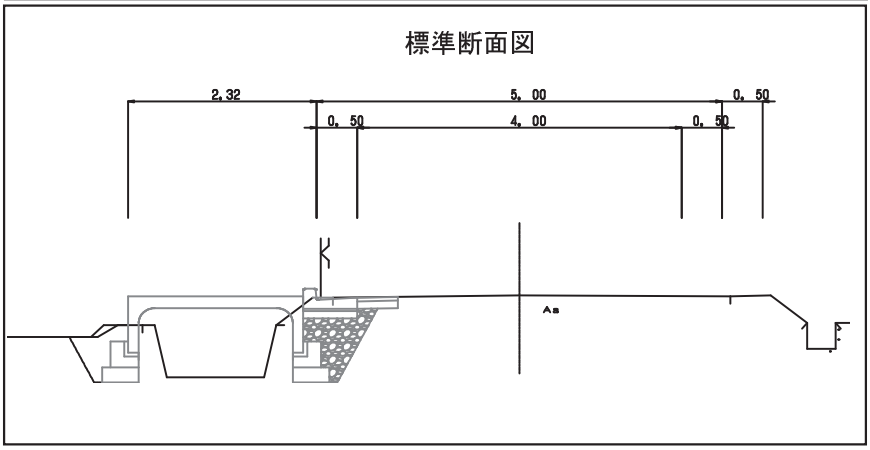

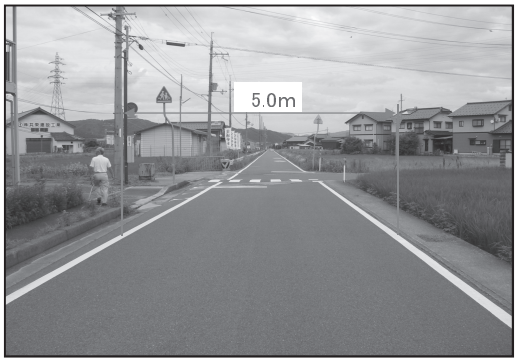

後線道路改良事業

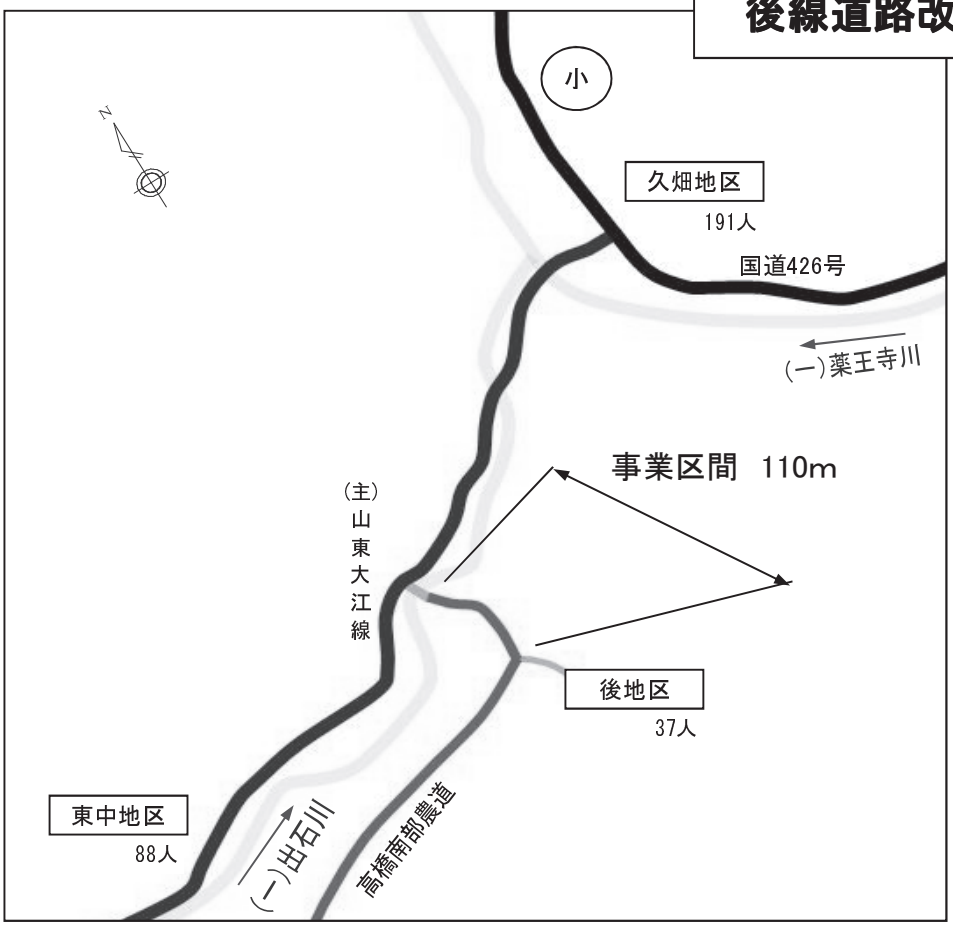
小
N
久畑地区
191人
国道426号
(一)薬王寺川
事業区間　110m
(主)
山東大江線
後地区
37人
東中地区
88人
(一)出石川
高橋南部農道

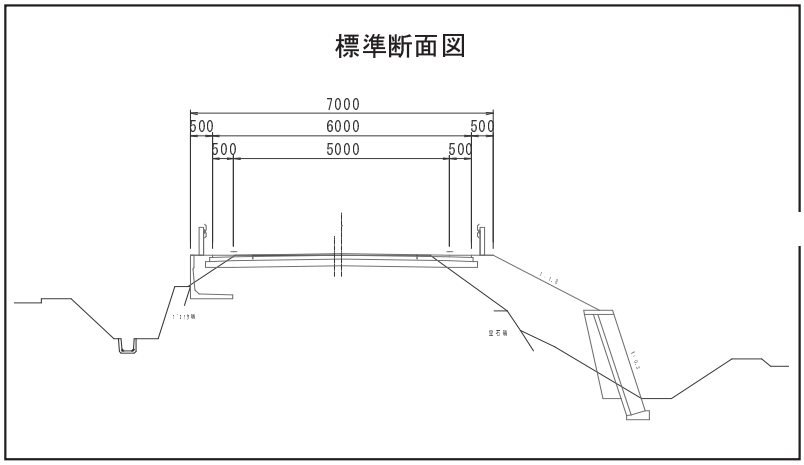
標準断面図
7000
500
6000
500
500
5000
500

3.8m

後地区
4.0m

南構線道路改良事業

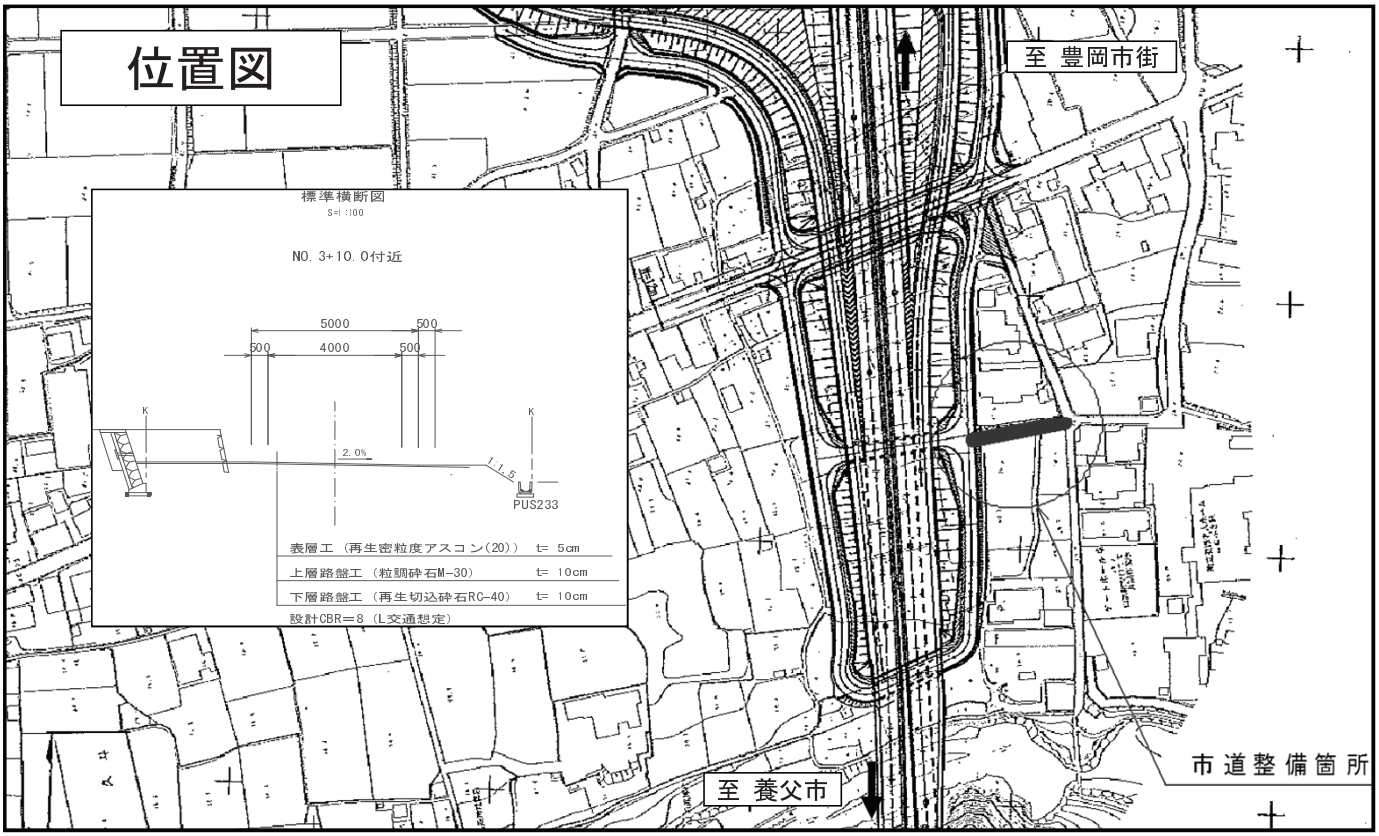

位置図
至 豊岡市街
標準横断図
S=1:100
NO. 3+10. 0付近
5000
500
500
4000
500
2. 0%
1:1. 5
PUS233
表層工（再生密粒度アスコン(20)） t= 5cm
上層路盤工（粒調砕石M-30） t= 10cm
下層路盤工（再生切込砕石RC-40） t= 10cm
設計CBR＝8（L交通想定）
至 養父市
市道整備箇所

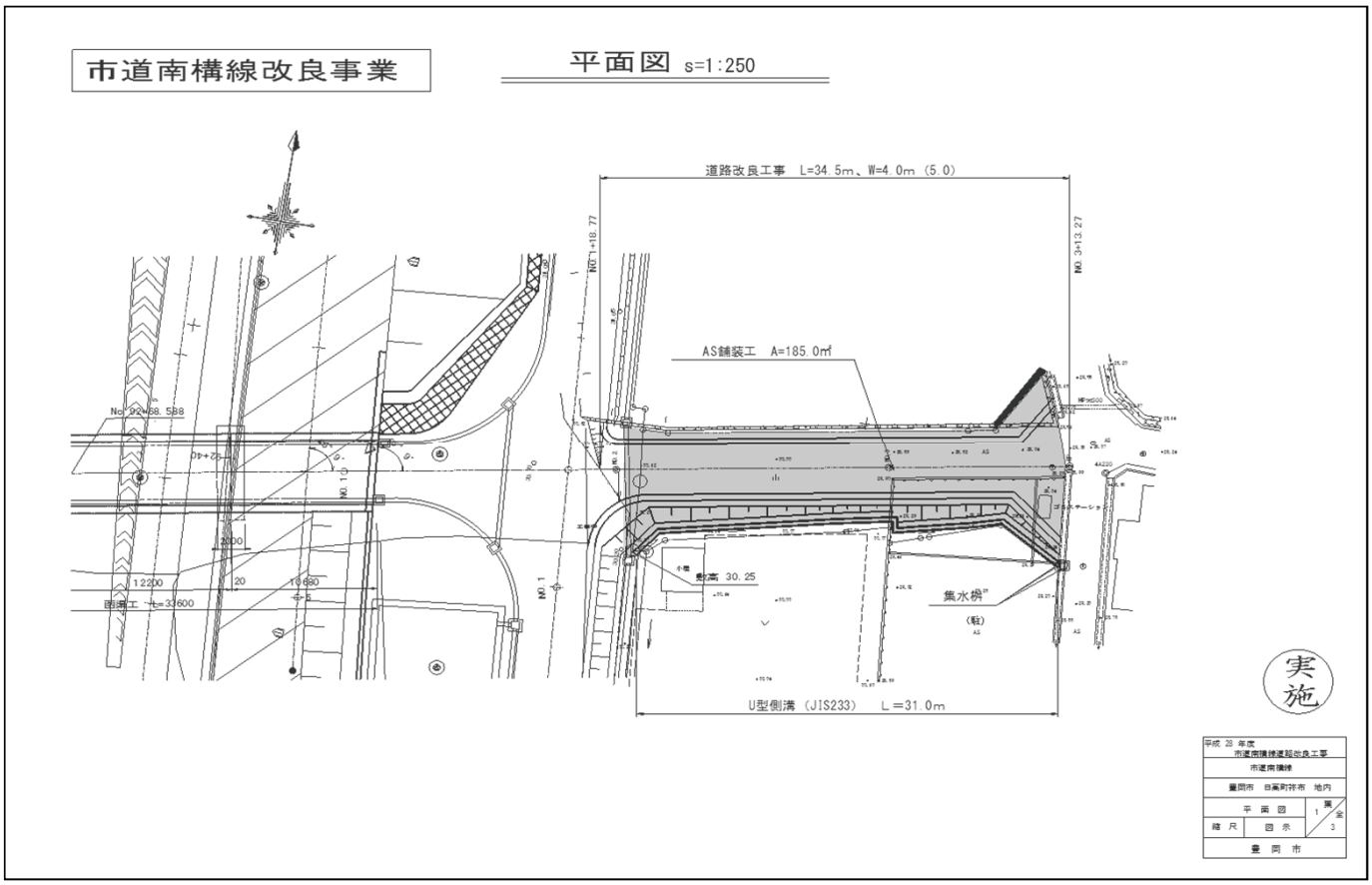

市道南構線改良事業
平面図 s=1:250
道路改良工事 L=34. 5m、W=4. 0m (5. 0)
NO. 1+18. 77
NO. 3+13. 27
AS舗装工 A=185. 0㎡
No. 92+68. 588
12200
20
10680
2000
函渠工 t=33600
敷高 30. 25
集水桝
U型側溝（JIS233） L＝31. 0m
実施
平成 28 年度
市道南構線道路改良工事
市道南構線
豊岡市 日高町祥市 地内
平 面 図
縮 尺
図 示
1
3
豊 岡 市

（仮）港公民館連絡線道路改良事業

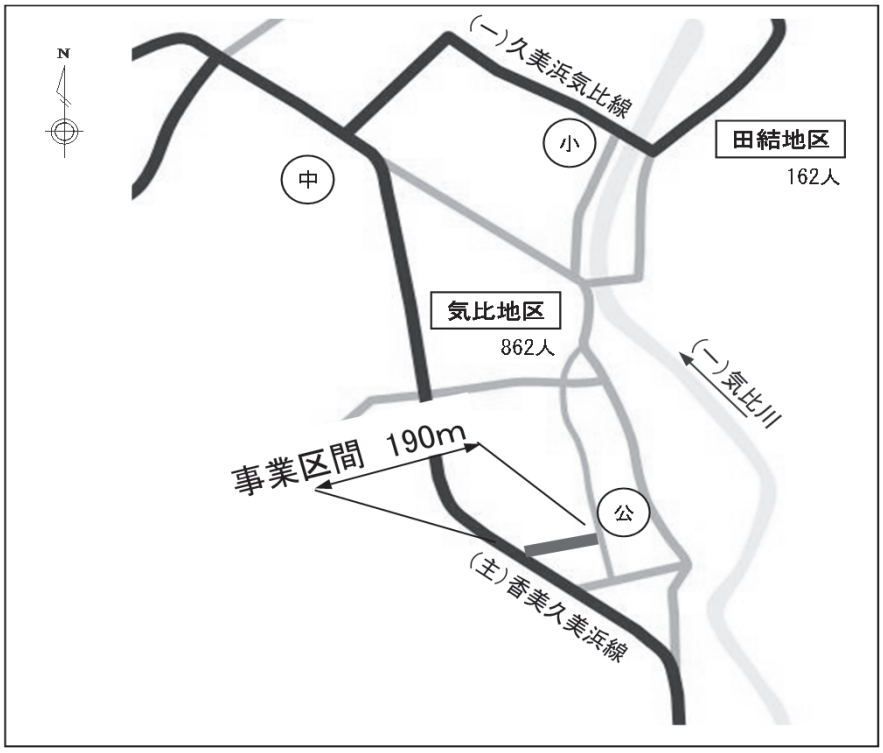

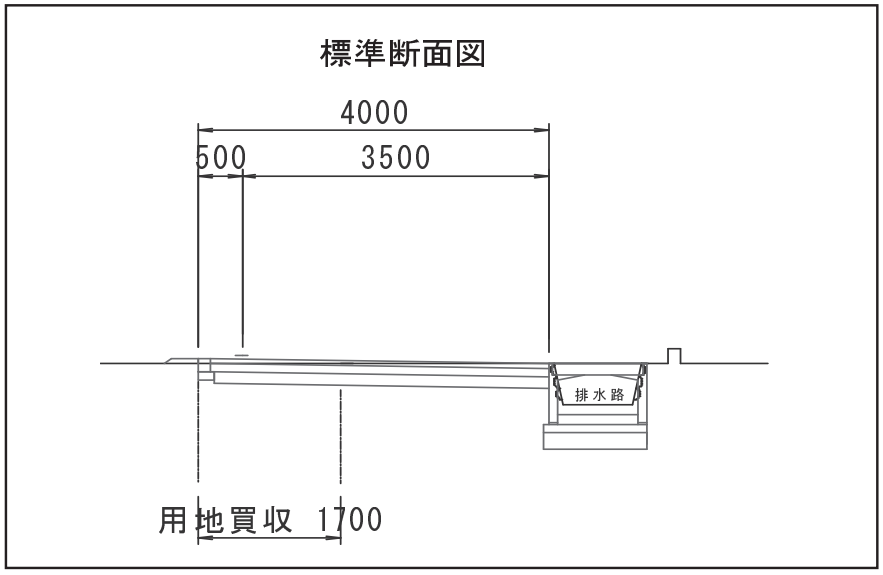

瀬戸運河連絡橋整備事業

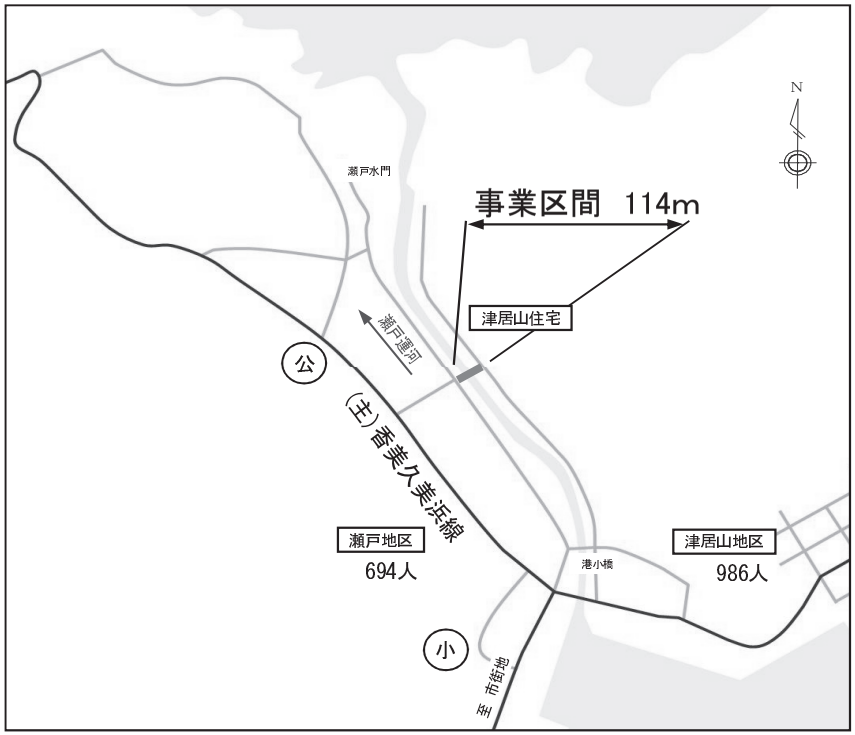

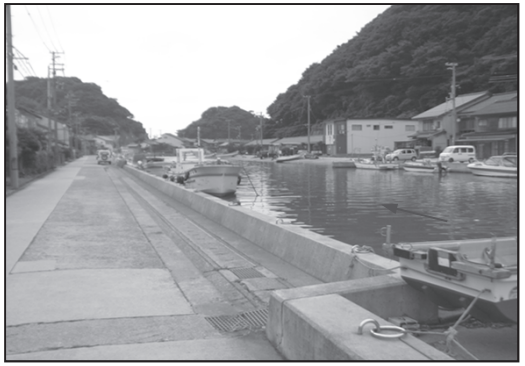

側　面　図

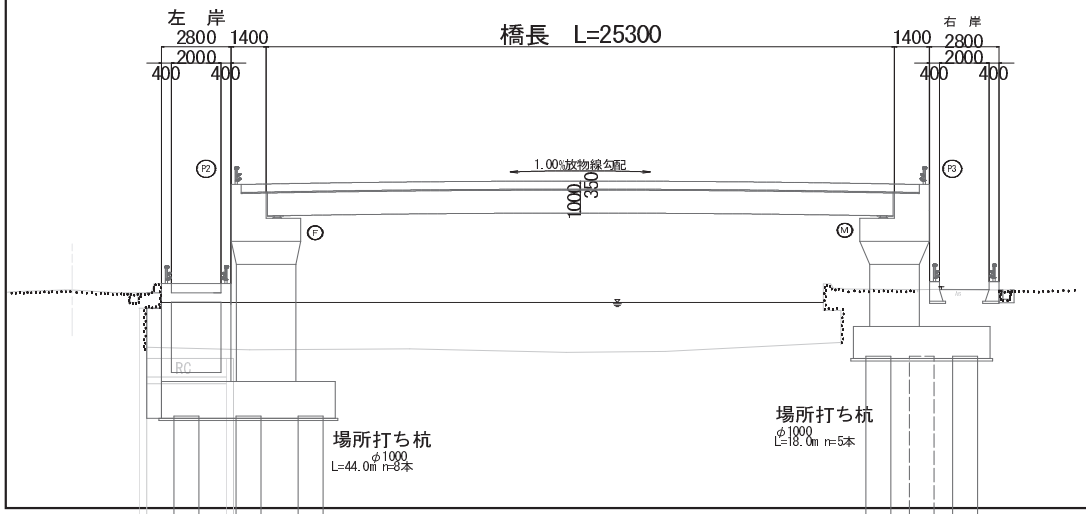

標準断面図
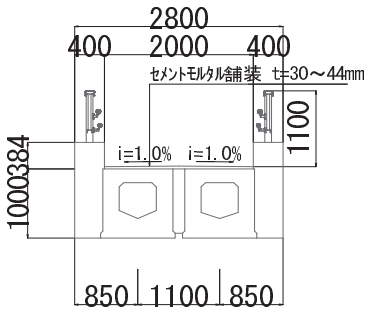
ポストテンション方式PC単純床版橋